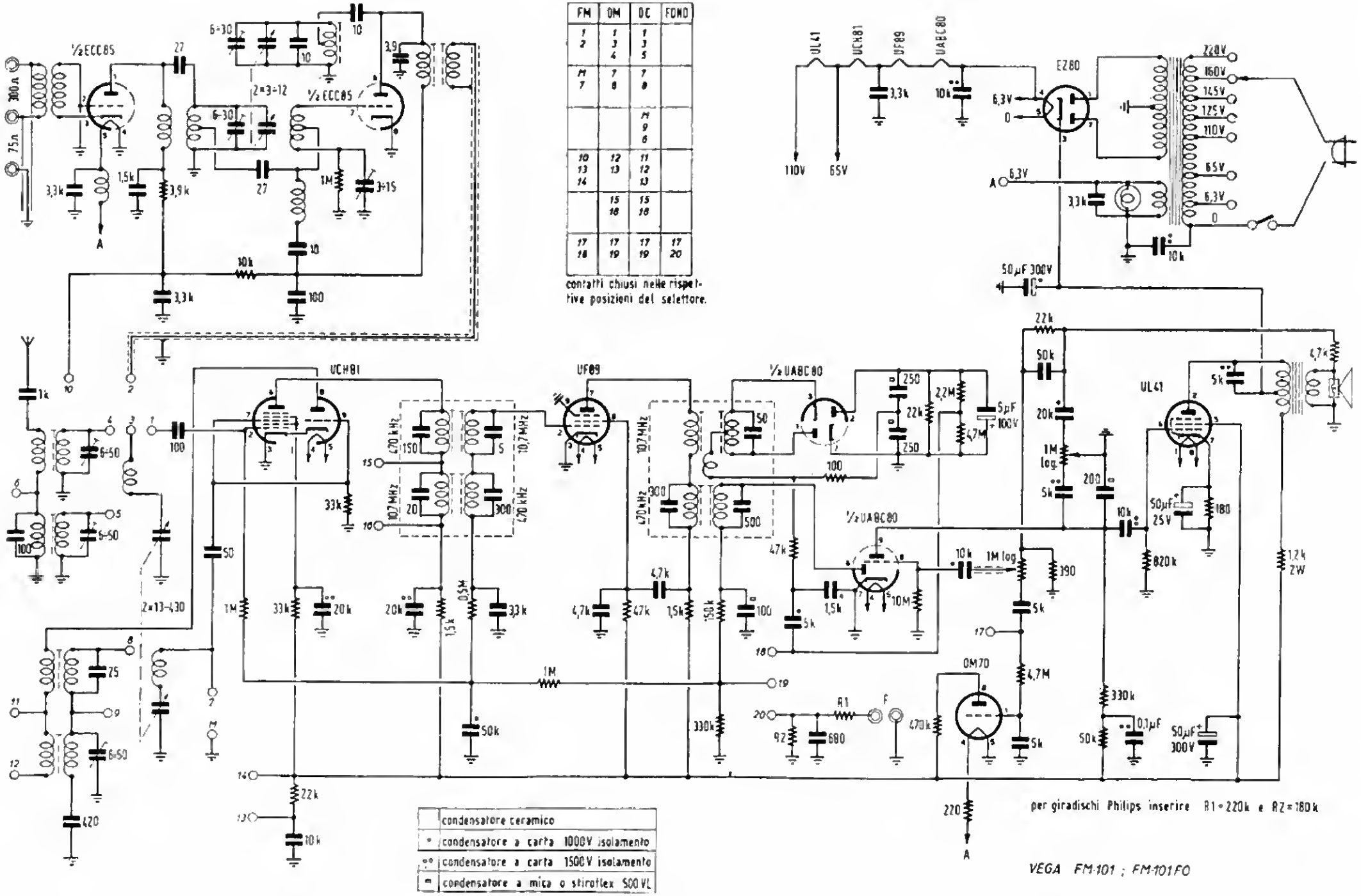

FM	OM	OC	FONO
1 2	1 3 4	1 3 5	
11 7	7 8	7 8	
		11 9 6	
10 13 14	12 13	11 12 13	
	15 16	15 16	
17 18	17 19	17 19	17 20

contatti chiusi nelle rispettive posizioni del selettore.

VEGA FM-101 ; FM-101FO

SCHEMA ELETTRICO DEL RADIORICEVITORE AM-FM VEGA MOD. FM-101 e FM-101FO